	ポート名 Port name	ポートサイズ Port size	発送時の状態 On delivery	締付トルク N・m Tightening torque
A	吐出ポート Delivery port	SAE J518C Std. pressure (code 61) 1"	テープで密閉 Covered with tape	57
B	吸入ポート Suction port	SAE J518C Std. pressure (code 61) 2"	テープで密閉 Covered with tape	98
Dr	ドレンポート Drain port	DIN 3852 M22x1.5	鉄プラグ取付け Attached with steel plug	98
PL	ロードセンシングポート Load sensing port	DIN 3852 M14x1.5	鉄プラグ取付け Attached with steel plug	25
Pc	プレッシャーコントロールポート Pressure control port			
Tair	エア抜きポート Air bleeder port	DIN 3852 M14x1.5	鉄プラグ取付け Attached with steel plug	25

仕様
OPERATING SPECIFICATIONS

押しのけ容積 DISPLACEMENT	cm^3	80
自吸最高使用回転数 Max. self-priming speed	min^{-1}	2400 （右回転 軸端より見て） (Clockwise vlewed from shaft end)
定格圧力 Rated pressure	MPa	32.0
ピーク圧力 Peak pressure	MPa	35.0
ポンプ型式 PUMP MODEL NAME		K3VL80/B-1NRMM-LO/L1 P0/1-※※ （※※ : 馬力セットコード） (※※ : Identificate code for horsepower setting)

LITEST CHECKED 最終検図	DRAWN 製図	-	CHECKED 3 検図3	-	CHECKED 2 検図2	-	CHECKED 1 検図1	-	APPROVED 承認	-

仕上検度 Ra 標準
12.5a(▽ , 50 Z 相当)
3.2a(▽▽ , 12.5Z 相当)
0.8a(▽▽▽ , 3.2Z 相当)
0.2a(▽▽▽▽ , 0.8Z 相当)
ネジ検度 JIS 2級

図面来歴 1.社製す。

ポンプ据付 運転時の注意事項

（１） 駆動軸およびフランジ部を洗浄すること。(防錆剤の除去)
（２） 軸端にスラスト荷重を加えないこと。
（３） 外部ドレンは上部のドレンポートから取り、ドレン配管はドレンポートサイズ以上の口径のものを使用すること。
（４） ドレン配管は、ケーシング内圧が、常用で ０．１ＭＰａ 以下、
サージ圧 ０．４ＭＰａ 以下 になるよう行うこと。
（５） ドレンの戻りはタンクの油面より下になるようすること（泡立ち防止のため）。
（６） ポンプ吸入圧力は定常状態で ０ ＭＰａ以上（吸入フランジ部にて）にすること。
（７） 作動油は鉱物系耐摩耗性油圧作動油を使用のこと。
（８） 作動油の汚染管理 タンクの作動油はＮＡＳ９級以内の清浄な作動油に管理すること。
（９） ポンプ吸入ラインには１５０メッシュ（１００μｍ）のサクションストレーナを使用のこと。
（１０） 回路の戻りラインには１０μｍのライン用フィルタを設置のこと。
（１１） 使用温度範囲 ： －２０～９５°Ｃ
（１２） 作動油粘度範囲 ： １０～１０００ｃＳｔ(２００～１０００ｃＳｔの時は本格運転の前に暖気運転実施のこと)
（１３） 縦置き時の注意事項
タンク内の油面高さは、ポンプ取付面より高くすること。(ｆｉｇ．１)
もし、油面高さがポンプより低い場合にはエア抜きポートより強制潤滑のこと。（流量：１～２ｌ／ｍｉｎ）
（ａ）タンク内にポンプを取付ける場合
① ドレンポートとエア抜きポートを開放すること。
（ｂ）ポンプをタンク外部に取付ける場合（ｆｉｇ．２）
① ドレンポートとエア抜きポートをタンクに配管すること。
② ドレンポートまたは、エア抜きポートがタンク油面より上部にある場合は、ポンプ始動前に給油を実施すること。

Notes on mounting and operation

(1) The pump shaft and flange surfaces should be cleaned. Remove an anti-rust material.
(2) Do not apply any form of axial loading to the pump shaft.
(3) The uppermost drain port should be used and the drain piping should be so connected as to keep the casing filled with oil.
(4) Keep the casing pressure below 0.1 MPa (14 psi) normally, and below 0.4 MPa (58 psi) at its peak.
(5) Make sure the drain piping led into the oiltank is kept below the surface of the oil (to prevent airation).
(6) Make sure the suction pressure in the suction flange is kept above 0 MPa (0 psi) normally.
(7) Mineral antiwear type hydraulic oil should be used.
(8) For satisfactory service life of the pump in application, the operating fluid should be continuously filtered to a minimum cleanliness level of NAS1638 class 9 or 18/15 to ISO/DIS 4406.
(9) Provide a 150 mesh (100μm) strainer in the suction line.
(10) Install a 10μm filter in the return line.
(11) Allowable oil temperature range : -20～95℃.
(12) Oil viscosity range : 10～1000cSt when 200～1000cSt, take warming up before real working.
(13) Caution for the vertical mounting.
The oil level in the tank should be upper than the pump mounting flange. (fig. 1)
If the oil level is lower than the pump level, forced lubrication should be made from the air bleeder port. (flow 1～2 l/min)
(a) Installation within a tank
① Open the drain port and the air bleeder port.
(b) Installation outside a tank (fig. 2)
① Pipe the drain port and the air bleeder port to tank.
② If the pipe for draining or air bleeding is upper than the oil level, it should be filled with oil before starting the pump.

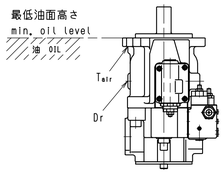

(fig. 1)

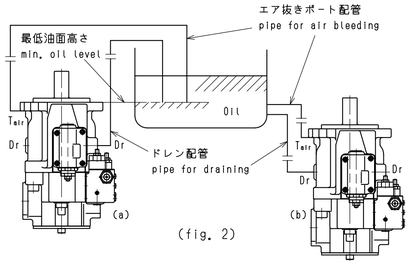

(fig. 2)

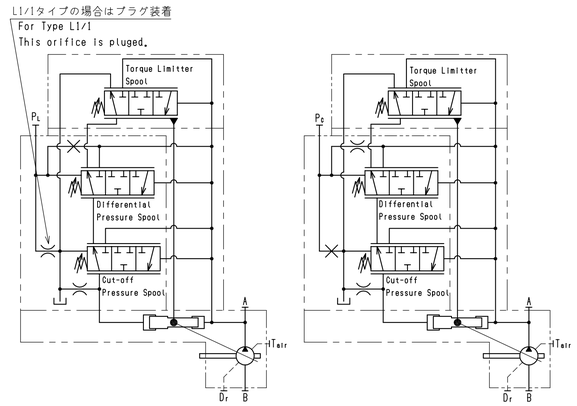

油圧回路（L0/1, L1/1タイプ）
Hydraulic circuit (Type L0/1, L1/1)

油圧回路（P0/1タイプ）
Hydraulic circuit (Type P0/1)

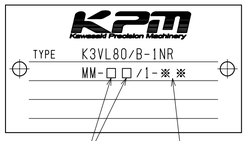

L0,L1 又は P0
L0,L1 or P0

※※：馬力セットコード
※※ : Identificate code for horsepower setting

型式詳細
Detail of Model code

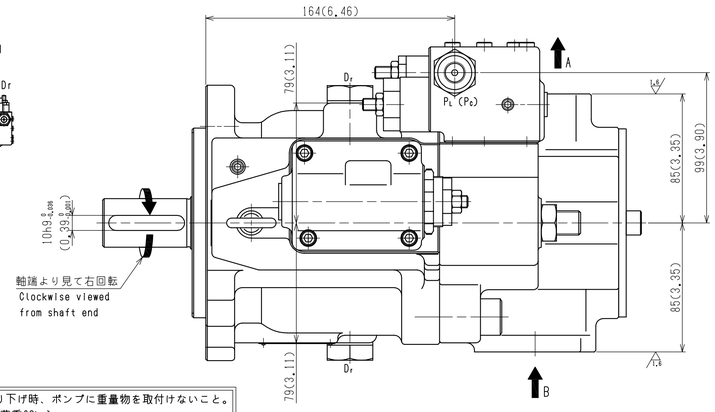

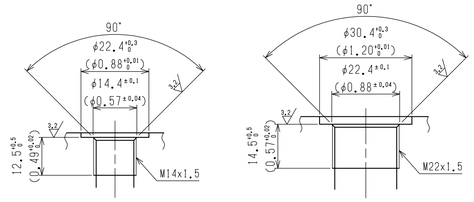

PL (Pc), Tair ポート詳細 (1/1)
Detail of PL (Pc), Tair ports (1/1)

Dr ポート詳細 (1/1)
Detail of Dr ports (1/1)

ポンプ吊り下げ時、ポンプに重量物を取付けないこと。
(許容最大荷重80kg)
Do not attach heavy objects to the pump when the pump is lifted. (Max. allowable weight. 80kg)

銘板 NAME PLATE
空白 BLANK
製造番号 SERIAL NO.

型式 MODEL CODE

ポンプ型式 Pump model name		K3VL80/B
最大容量調整範囲 Adjustable range of max. displacement	cm^3	35～80
L	mm	0.5～15

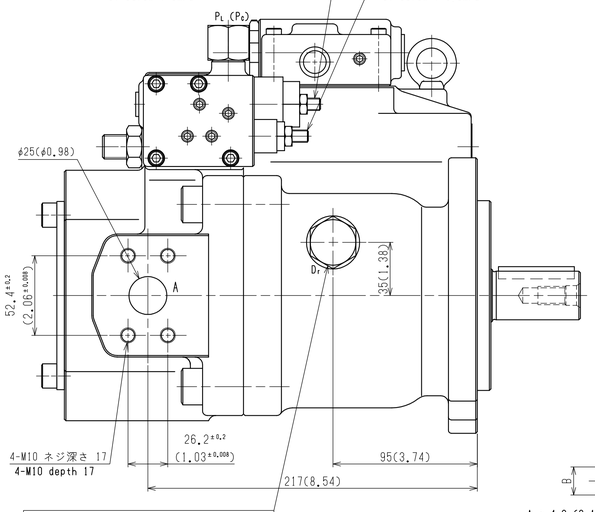

運転始動時には、ポンプケーシング内に作動油を充填させること。
Fill the casing with oil before operation.

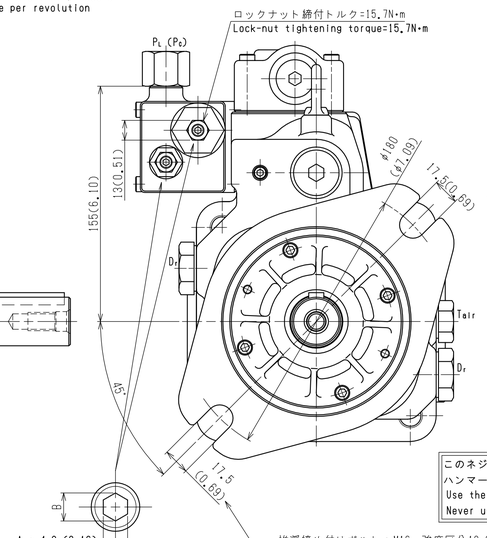

A : 4.0 (0.16)
B : 4.7 (0.19)

調整ネジ詳細（２／１）
Detail of adjustment screw (2/1)

推奨締め付けボルト：M16 強度区分10.9以上
締め付けトルク 226N・m
取付時ワッシャ使用の事
Recommended
Tightening torque : 226N・m
for M16 of strength class 10.9 of JIS
Recommended to use washers.

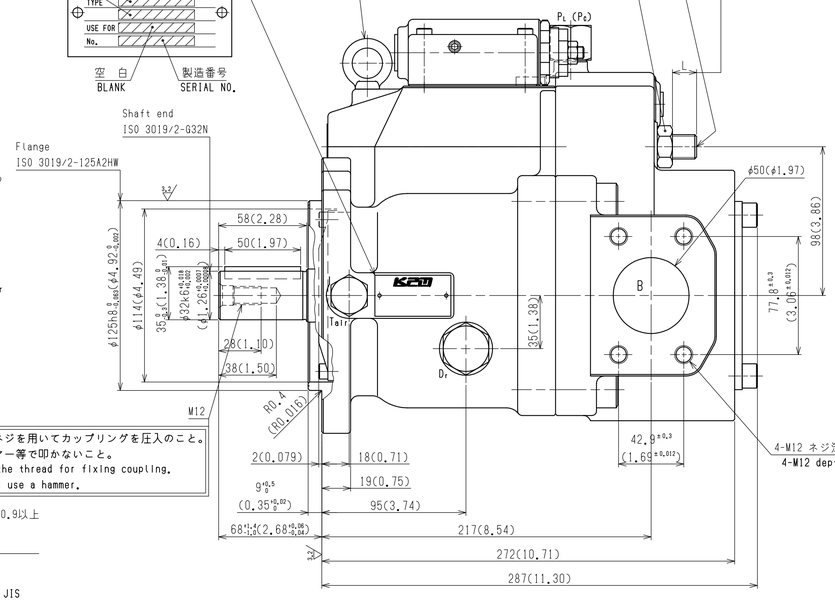

このネジを用いてカップリングを圧入のこと。
ハンマー等で叩かないこと。
Use the thread for fixing coupling.
Never use a hammer.

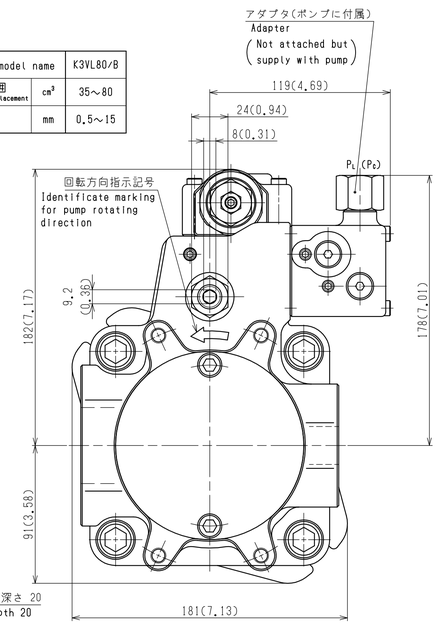

MATERIAL 材料	APPROVED 承認 松田(憲)	PRODUCT CODE 製品コード	JOB NO. 製作番号
MASS 質量 40 kg	CHECKED 1 検図1 後藤		
SCALE 尺度 (1/1) 1/2	CHECKED 2 検図2 -	K3VL80/B-1NRMM-LO/L1 P0/1-※※	
3 RD ANGLE PROJECTION 3角法	CHECKED 3 検図3 -	外形寸法図 INSTALLATION DIMENSIONS	
DATE 作成日 Nov.26,2007	DRAWN 製図 山本	PART NO. 品名番号	DWG.NO. 図面番号 02430-5766

RULE 規格

出図先

KPM Kawasaki Precision Machinery Ltd.

２ 号 原 紙 （ A1 ）